EMIST® 10Y

2027

KATALOG

www.emist.com.tr/emist-10y

ENDÜSTRİYEL YAĞ BUHARI FİLTRASYON ÜNİTESİ

Emist 10Y Yağ Buharı Filtreleme Sistemlerimiz SKHKKY (Sanayi Kaynaklı Hava Kirliliğinin Kontrolü Yönetmeliği), İSG (İş Sağlığı Güvenliği) Kanunu, Resmi Yönetmelikler ve Mevzuatlarına Uygun Olarak Üretilmektedir



TEKNİK ÖZELLİKLER	BİRİM	DEĞER
Yükseklik	(mm)	964
Genişlik	(mm)	1014
Derinlik	(mm)	720
Hava Giriş Çapı	(mm)	Ø160
Drenaj	(in)	½″
Ağırlık	(kg)	174
Basınç Düşümü	(pa)	1460
Ön Filtre G4	(adet)	1
1. Kademe Filtre (F8) Biyoçözünür	(adet)	1
Hepa Filtre (H13)	(adet)	1
Maksimum Debi	(m^3/h)	1320
Gürültü Seviyesi	(dB(A))	64
Filtre Verimliliği	(%)	97.75
Hepa Verimliliği	(%)	99.975
Çalışma Sıcaklığı	(C)	5-60°
Motor Gücü	(kW)	0.75
Akım (380V)	(A)	1.4
Devir	(rpm)	2800

EMIST® 10Y

Emist 10Y, yatay gövde tasarımı ve optimize edilmiş hava akış sistemiyle CNC tezgahlarında yağ buharının kontrollü filtrasyonunu sağlayan, orta ölçekli endüstriyel uygulamalara yönelik verimli ve dayanıklı bir filtrasyon cihazıdır. Emist 10Y, metal kesme ve talaşlı imalat operasyonlarında oluşan yağ aerosollerini çok kademeli filtre yapısıyla ayrıştırarak operatörlerin solunabilir kirleticilere maruziyetinin azaltılmasına katkı sağlar.

KULLANIM ALANLARI

TALAŞLI İMALAT | PARÇA YIKAMA HATLARI | TAŞLAMA | FREZELEME | TORNALAMA

- Uzun filtre kullanım ömrü ve düşük bakım gereksinimiyle periyodik servis ihtiyacını azaltarak işletme maliyetlerinin kontrolünü destekler.
- Yatay gövde konfigürasyonu ve esnek bağlantı seçenekleriyle CNC tezgahlarına hızlı montaj ve mevcut üretim hatlarına kolay entegrasyon sağlar.
- Optimize edilmiş fan ve filtre sistemiyle yağ buharını etkin şekilde ayrıştırarak kararlı hava akışı ve yüksek filtrasyon performansı sunar.

TEKNİK ÇİZİMLER

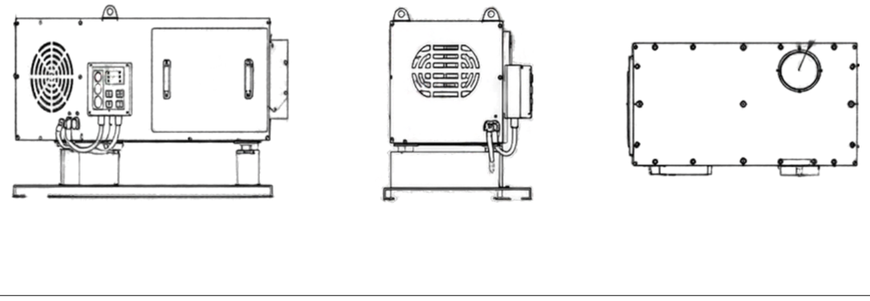

SKHKKY UYGUN

İSG ONAYLI

ÇEVRE DOSTU

ÖNE ÇIKAN ÖZELLİKLER

Emist 10Y, yatay yerleşim avantajı, kontrollü hava debisi ve hassas partikül ayrıştırma özellikleriyle farklı CNC uygulamalarının teknik gereksinimlerine yanıt verir. Başlıca özellikleri şunlardır:

ÇOK KADEMELİ FİLTRASYON

G4, F8 ve H13 HEPA filtreleriyle yağ aerosollerini ayrıştırır. %97.75 filtre verimliliği ve %99.975 HEPA verimliliği sunar.

OPTİMİZE EDİLMİŞ HAVA EMİŞİ

1320 m^3/h maksimum hava debisi ve 0.75 kW motor gücüyle CNC işleme proseslerinde kontrollü hava emişi sağlar.

YATAY GÖVDE TASARIMI

Yatay yerleşim geometrisi ve Ø160 mm hava giriş bağlantısıyla farklı CNC tezgahlarına uygun montaj ve entegrasyon imkanı sunar.

OTOMATİK KONTROL SİSTEMİ

Entegre otomatik kontrol mekanizmasıyla cihazın çalışma parametrelerinin düzenlenmesini ve operasyonel süreçlerin kolay yönetilmesini sağlar.

EMIST® 10Y

NO	12310101	12310102	12310103	12300000	12350108	31600002	32001003	31602002 - 31603002 31604002	12350109	12350110	12350111	12350112
YEDEK PARÇA / AKSESUAR	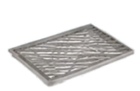											
AÇIKLAMA	1. Kademe Ön Filtre G4	2. Kademe Filtre F8, 8.2 m^2 Yağ Buharı Filtresi 1	3. Kademe Filtre Hepa Filtre H13	Yağ Drenaj Tankı Pompalı Seviye Sensörlü	Susturucu D=160 mm	Dirsek D=160 R=1,5 D	D=160 mm, 1 m Kanal	D=160 mm Kanal PU4 Flex Hortum (1 m, 2 m, 3 m)	Tezgah Üstü Montaj Standı	Tezgah Yanı Teleskopik Konsol (1.7 m - 13.5 m)	Duvar Askı Aparatı	Tezgah Yanı Taşıyıcı Platform

UYGULAMA ALANLARI





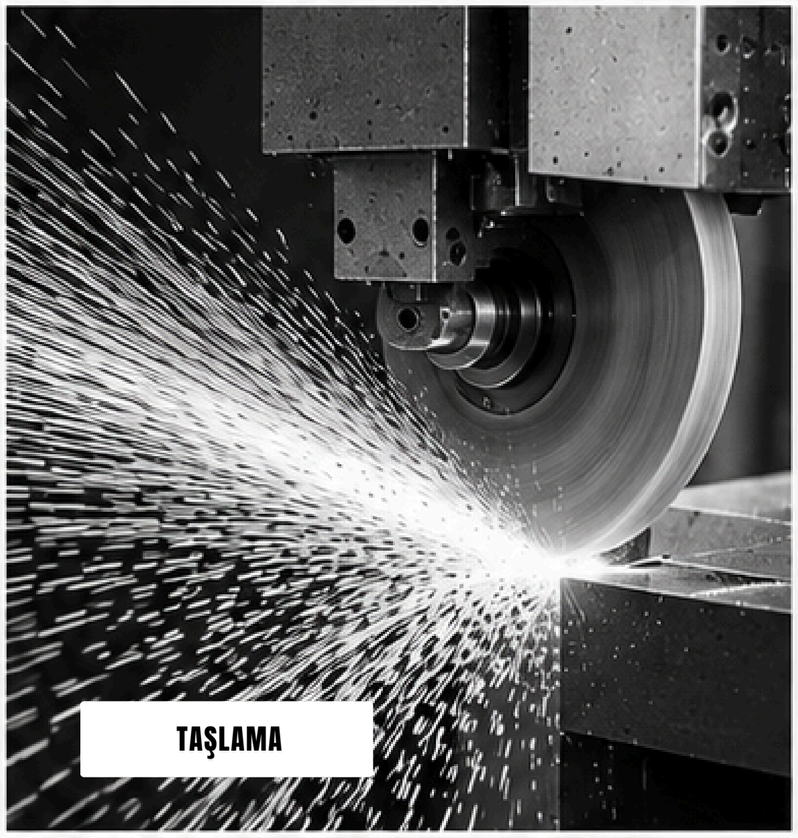





www.emist.com.tr

EMIST

EKONN MARKASIDIR

+90 (212) 672 3638
info@emist.com.tr
Bizi takip edin emist_tr

İstanbul - TÜRKİYE
Mimsan Sanayi Sitesi Orhan Gazi Mh.
1720 Sk. No.:3 P. K: 34538 Esenyurt

08:30 - 17:30 Hafta içi
WHATSAPP DESTEK
+90 (530) 258 47 97